Membránové vývěvy pro vlhké plyny

INNOVATIVE
TECHNOLOGIE
WELTWEIT

NEUBERGER

LABOPORT® SD
Samovysoušecí vývěva pro vlhké plyny

Technické charakteristiky:

- nekontaminované čerpání a vakuování
- vysoká schopnost čerpání par a kondenzátů
- chemicky odolné
- proto pro vysoce agresivní resp. korozivní plyny a páry
- bezúdržbové
- šetrné k životnímu prostředí
- plynotěsné, prostup plynu ca. $6x10^{-3}$ mbar l/s, avšak není sériově zkoušeno

Vývěva řady LABOPORT® SD N 860.3 FT.40.18

Chemicky odolná membránová vývěva N860.3 FT.40.18 (dvouhlavá) je suchoběžná a má integrovaný KNF-samovysoušecí systém. Nachází mnohostranné uplatnění v laboratořích obzvláště tam, kde je třeba dosáhnout čistého vakua při odsávání vlhkých plynů, např.: vysoušení u vakuových sušáren nebo při parních sterilizací u sterilizací instrumentů, nádob, filtrů a textilií.Vzhledem k vysoké odolnosti proti agresivním médiím má vývěva univerzální uplatnění.

Srdcem této kompaktní vývěvy je KNF-strukturovaná membrána. Napětí této patentované membrány bylo optimalizováno výpočtem metodou konečných prvků (FEM). Výsledek: menší rozměr vývěv a delší životnost membrány.

Vysoušecí systém firmy KNF umožňuje během odsávání vyfukovat vysokou rychlostí kondenzát z hlav vývěvy.
Cyklus vysoušení lze pomocí třech proměnných individuálně přizpůsobit potřebám procesu. Vývěva dosahuje po vysušení lepší vakuum a je schopná výrazně rychlejšího odsávání, než vývěvy bez vysoušecího systému.

Materiál dílů hlavy v kontaktu s mediem

typ	hlava	membrána	ventily
N860.3 FT.40.18	PTFE	PTFE-povrstveno	FFPM

Technická data:	N 860 .3 FT.40.18
Dopravní výkon (l/min)[1)]	60
Mezní vakuum (mbar abs.)	4
Provozní přetlak (bar)	1
Přípoje pro hadici (mm)	ID 12
Příp. teplota plynu a okolí	+5..+40°C
Síť	230 V/50 Hz
Krytí motoru	IP44
Výkon motoru P_1	270 W
Odběrový proud	1,9 A
Hmotnost	14,8 kg
Rozměry DxVxŠ (mm)	331/278/291

Vývěva je vybavena s teplotní a síťovou pojistkou.

Motory s jiným napětím a frekvencí na poptání.

1) Dopravní výkon při atmosférickém tlaku

Membránové vývěvy pro vlhké plyny

INNOVATIVE
TECHNOLOGIE
WELTWEIT

KNF NEUBERGER

Rozměr a výkonové diagramy

čas odčerpání z 20l nádrže

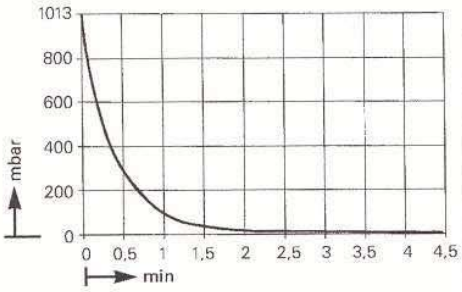

výkonový diagram

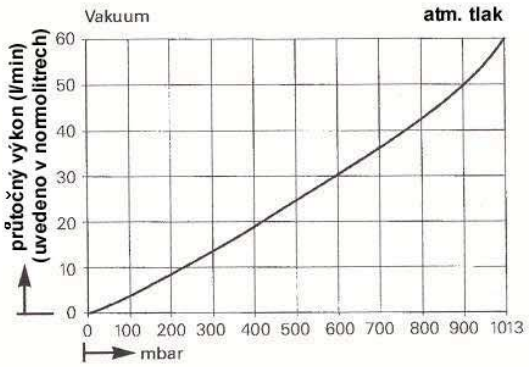

rozměry (mm)

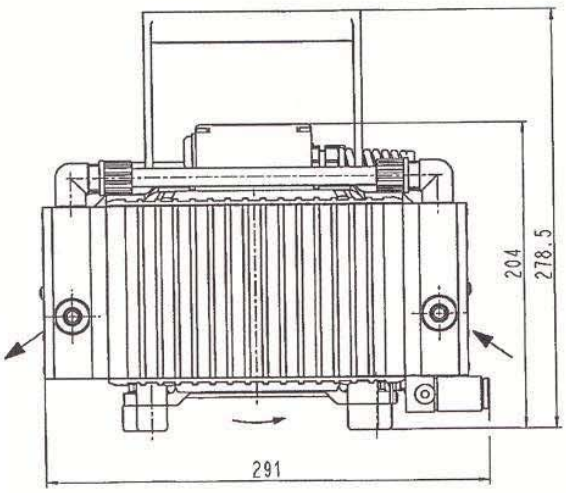

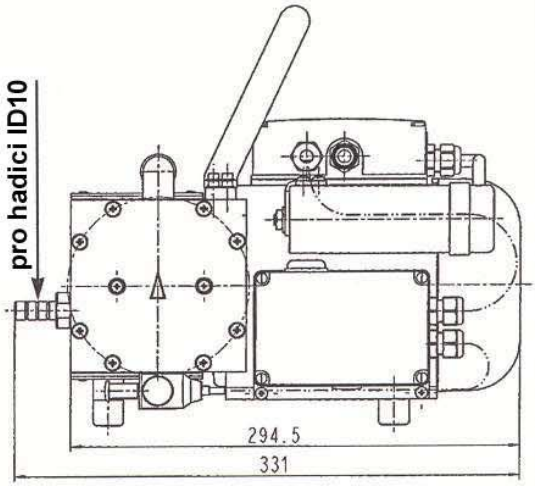

KNF Neuberger GmbH, Alter Weg 3, D-79112 Freiburg, Tel. 07664/5909-0, Fax 07664/5909-99, www.knf.de, E-Mail: info@knf.de

Technické změny vyhrazeny.